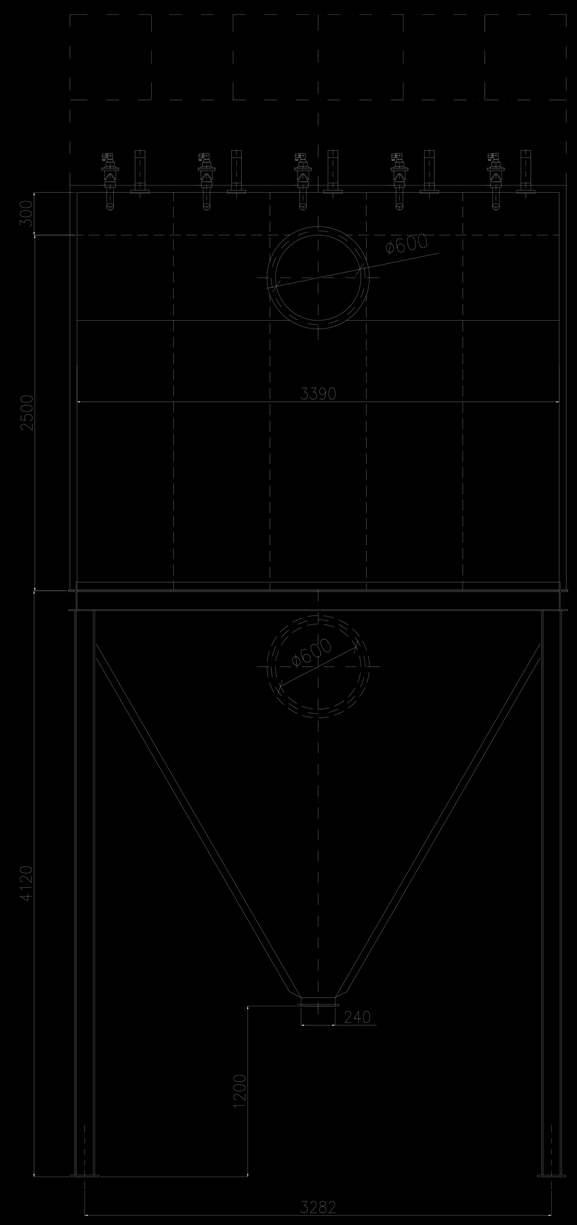

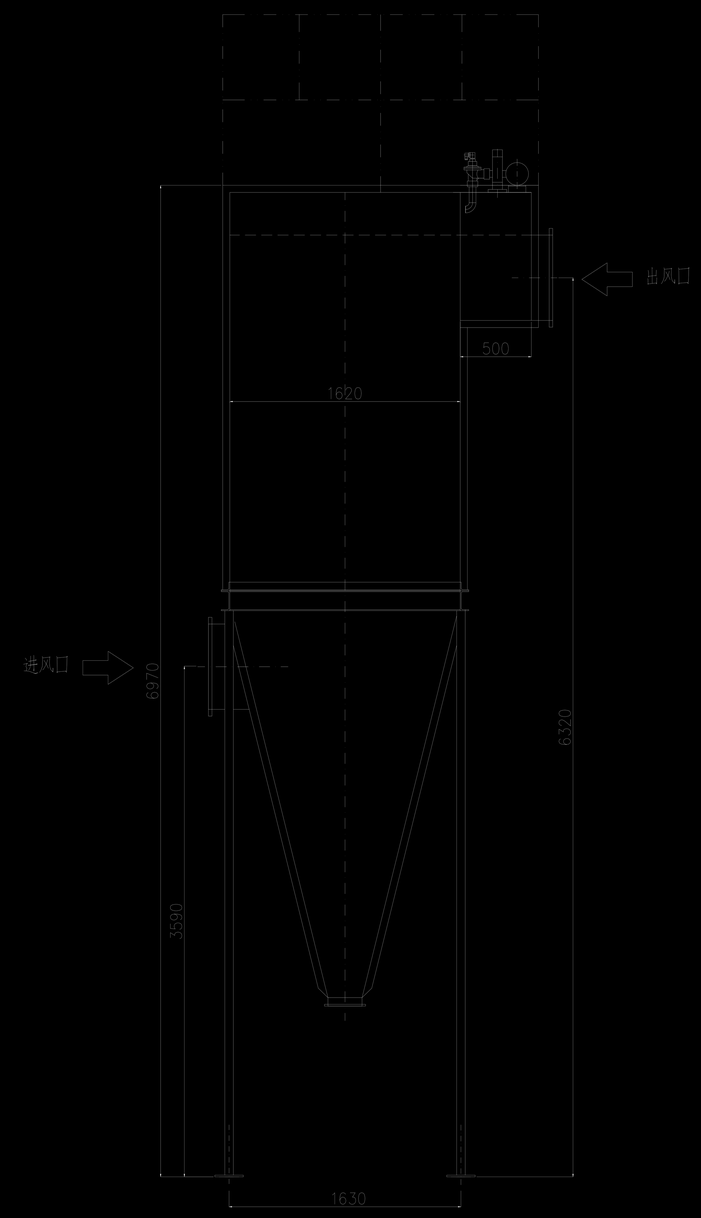

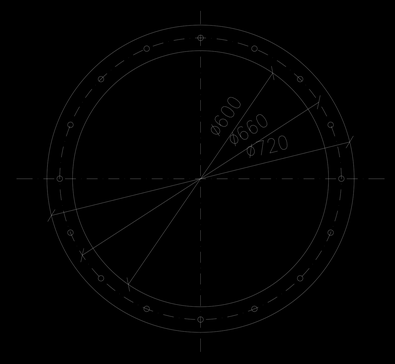

进出风口尺寸

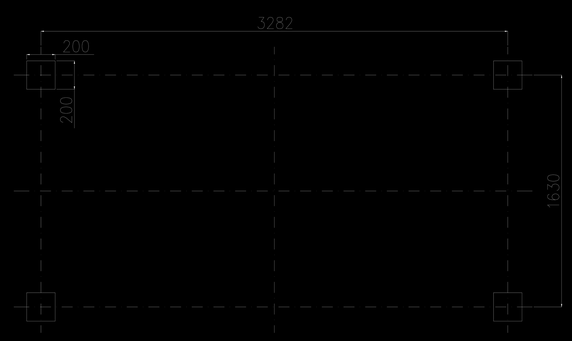

技术参数

1、处理风量：12000m³/h
2、过滤面积：155m²
3、过滤风速：1－1.2m/min
4、滤袋规格：ø130×2450mm　160条
5、电磁脉冲阀：1½"　5个
6、气缸：ø63　5个
7、设备阻力：1400－1700Pa
8、喷吹压力：0.5－0.7MPa
9、耗气量：0.46m³/min
10、卸料器：YJDA－10　1台

标记	处数	更改文件号	签字	日期	PPC32－5型	东辛阁环保设备有限公司			
设计			标准化		气箱脉冲袋式除尘器	图样标记	件/台	重量	比例
审核			批准						
工艺						共　张	第　张		
			日期			电话：15231718199			

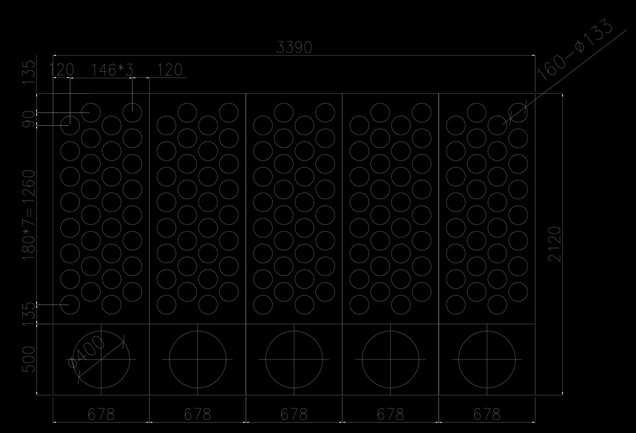

PPC32－5