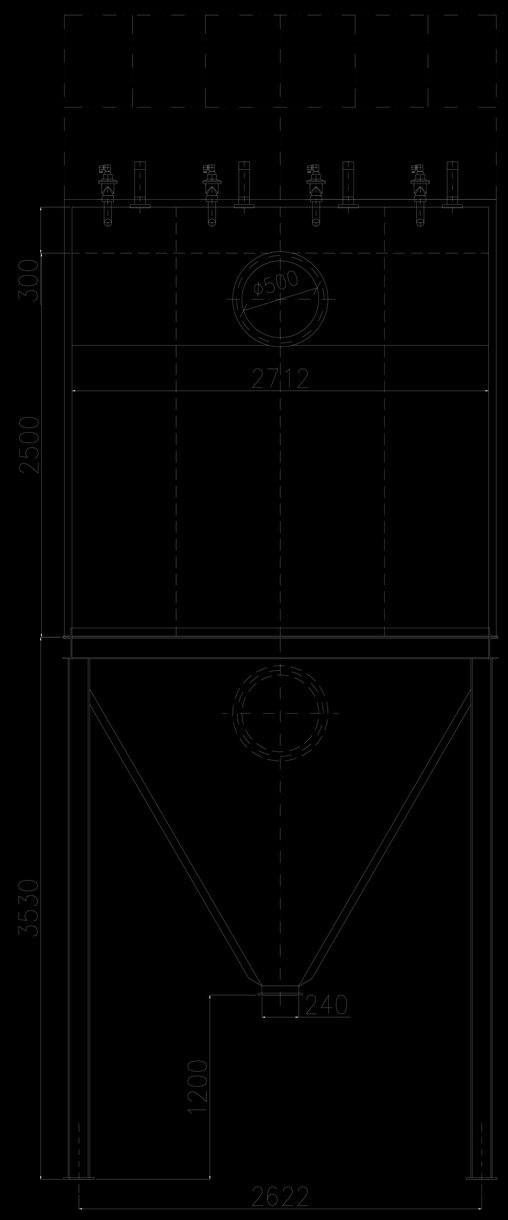

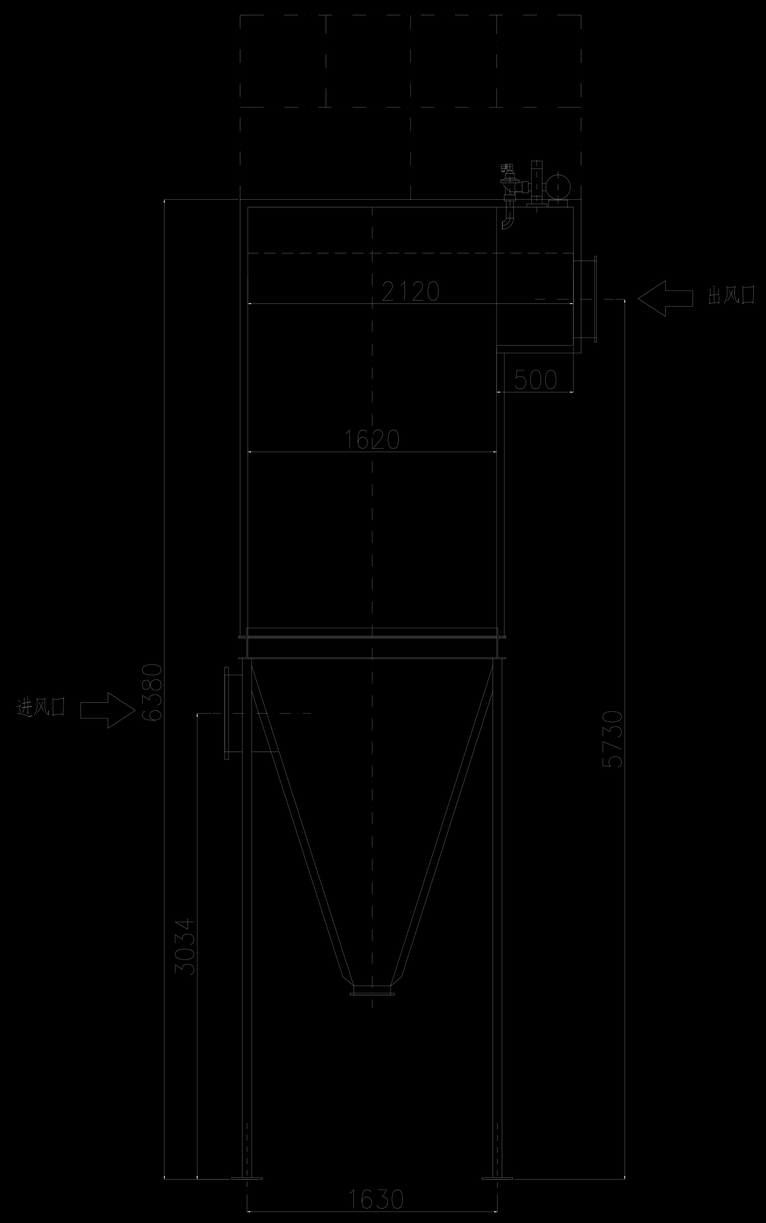

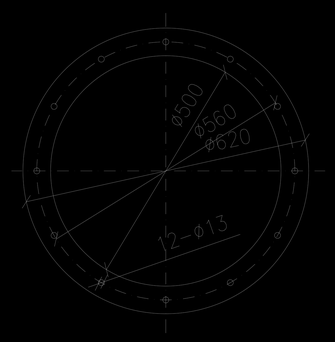

进出风口尺寸

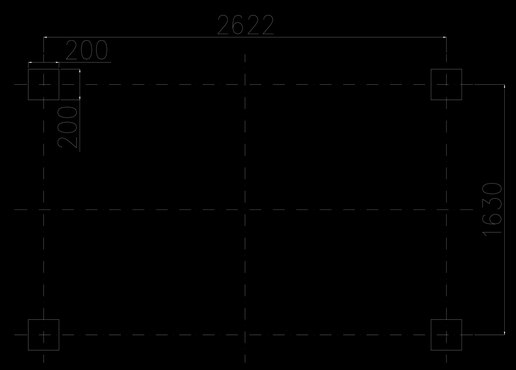

技术参数

1、处理风量：7680-9216m³/h
2、过滤面积：128m²
3、过滤风速：1-1.2m/min
4、滤袋规格：φ130×2450mm　128条
5、电磁脉冲阀：1½"　4个
6、气缸：φ63　4个
7、设备阻力：1400-1700Pa
8、喷吹压力：0.5-0.7MPa
9、耗气量：0.37m³/min
10、卸料器：YJDA-10　1台

标记	处数				PPC32-4型	东辛阁环保设备有限公司	
设计						图样标记	件/台 重量 比例
审核		更改文件号	签字	日期			
			标准化		气箱脉冲袋式除尘器	共 张	第 张
			校对				
工艺						电话：15231718199	
			批准				

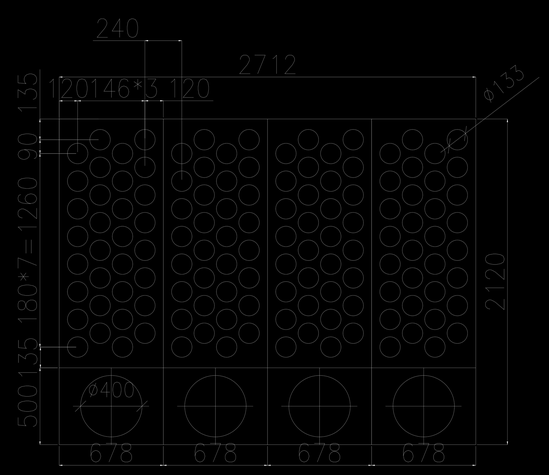

PPC32-4